POJAZDNÉ LEŠENIE EUROSTANDARD®

TEBAU
VŠETKO PRE MONOLITICKÉ BETÓNY

Návod na použitie

www.tebau.sk

URS is a member of Registrar of Standards (Holdings) Ltd.

Obsah

1.0	Popis výrobku	2
2.0	Dielce	3-5
3.0	Použitie a montáž	6-14
4.0	Oddebnenie	15
5.0	Tabuľky debniacich dosiek	16
6.0	Tabuľka zaťaženia pre nosníky H 20	17
7.0	H20 príklad návrhu debnenia	18
8.0	Maximálne únostnosti stojok	19
9.0	Kontrolné hodnoty pre výpočet	20

1.0 Popis výrobku

Pojazdné lešenie z pozinkovanej ocele
Pojazdná veža na kolečkách bez zakotvenia

Lešenie č. 548 HD
EUROSTANDARD

Podľa normy UNI HD 1004 a ČSN 738112

Maximálna výška pracovnej plošiny:
Vo vnútri budovy: 12 m
Na vonkajšej strane budovy v bezvetrí: 8 m

Návod na zostavenie a údržbu

Pokyny nevyhnutné k zostaveniu, použitiu, k premiestneniu a demontáži pojazdného lešenia. Tento návod k použitiu musí byť vždy priložený k lešeniu tak, aby mohol byť kedykoľvek k nahliadnutiu kompetentným orgánom.

Prehlásenie o zhode s originálom a skúškami
Výrobca I.P.P.I.S. s.r.o. v Cadoneghe (PD) prehlasuje, že pojazdné lešenie označené 548 HD LEŠENIE RIDOTTO EURO bolo skonštruované podľa normy HD 1004 a že jeho prototyp prešiel skúškami na Polytechnickom ústave v Miláne, tak ako vyplýva zo Skúšobného certifikátu č. 99/0113/0002 zo dňa 27.02.1999

Pojazdná pracovná veža lešenia
model 548 HD EUROSTANDARD návod k použitiu:
január 2012

Maximálna výška v bezvetrí: 12 m vo vnútri budovy, 8 m na vonkajšej strane budovy.

Zkúšobný certifikát č. 99/0113/0002 zo dňa 27.02.1999 vydaný polytechnickým ústavom v Miláne

Trieda lešenia: 3 = 2,0 kN/m^2

Maximálne povolenie zaťaženia pracovnej plošiny 150 kN/m^2 (celkom asi 350 kg)

Maximálny povolený počet zaťažených pracovných plošín: jedna

Maximálne povolené zaťaženie kolečka 300 daN = asi 300 kg

Počas vetra je nutné lešenie rozmontovať alebo vhodným spôsobom zakotviť. Tam, kde je to možné, je potreba pojazdné veže pri použití na vonkajšej strane budov zaistiť tak,ze ich zachytíme za budovu alebo za nejakú inú konštrukciu.

Odkaz na normu:
1 - UNI HD 1004
(schválená dňa 27.03.1998 Dekrétom Ministerstva práce).
2 - D.P.R. č. 164 zo dňa 07.01.1956
3 - D.P.R. č. 547 zo dňa 27.04.1955
4 - D.L. 626 / 94
5 - D.M. 02.09.1968
6 - ČSN 738112

Všeobecné bezpečnostné normy:
Pri úkonoch spojených s použitím, pri montáži a demontáži a pri kontrole v priebehu pracovnej činnosti, personál poverený k tejto činnosti musí byť preventívne poučený o bezpečnostných normách a je povinný dodržiavať všetky inštrukcie nachádzajúce sa v týchto normách.
Výrobca nezodpovedá za eventuálne škody spôsobené na osobách a veciach, ktoré by mohli vyplynúť z nesprávneho použitia lešenia a z úplného alebo čiastočného nedodržiavania noriem obsiahnutých v tejto príručke alebo v prípade neuskutočnenia pravidelných kontrol a údržby zabraňujúcu škodám, spôsobených použitím alebo atmosférickými javmi.
Z tohto dôvodu sa odporúča pred každým použitím všetky časti lešenia dôkladne skontrolovať. Konštrukciu lešenia je nutné dobre uzemniť pred eventuálnymi elektrickými výbojmi.

Je zakázané približovať sa k akémukoľvek elektrickému vedeniu do vzdialenosti menšej ako 5 m. Vo všetkých ostatných prípadoch, aj v zvlášť nepredvídaných v tejto príručke, je potrebné dodržiavať hore uvedené pravidlá.
Je nutné sa riadiť presne podľa návodu k použitiu pojazdných pracovných veží – dodatok „C“ normy UNI HD 1004. (vid str. 10)

2.0 Dielce

HÜNNEFLEX

	Označenie	Kód	Váha kg/ks
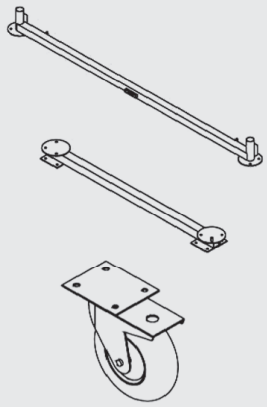	**Základový rám - komplet** Dlhá časť báze Krátka časť báze Polyuretánové koliesko priem. 200 mm	**T899000**	**36,20**
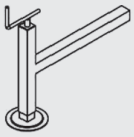	**Skrutkovací stabilizátor**	**T899060**	**4,90**
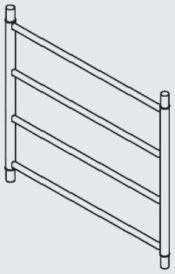	**Rám H113**	**T899100**	**9,70**
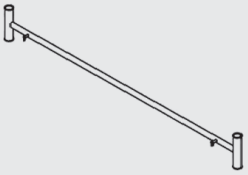	**Spojovacia časť**	**T899020**	**3,40**
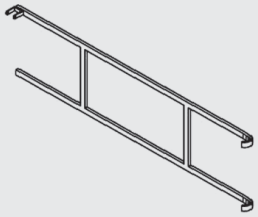	**Stredné zábradlie**	**T899030**	**4,30**
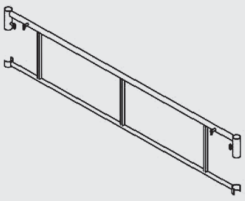	**Koncové zábradlie komplet**	**T899040**	**5,35**

2.0 Dielce

	Označenie	Kód	Váha kg/ks
	Diagonála 202	**T899080**	**0,95**
	Diagonála 123	**T899090**	**0,57**
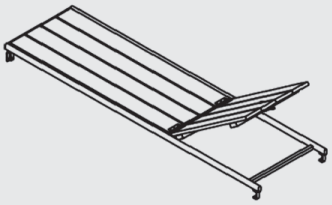	**pracovná podlaha s prielezom**	**T899010**	**18,00**
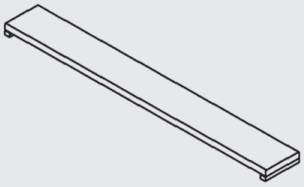	**Pracovná podlaha**	**T899110**	**9,00**
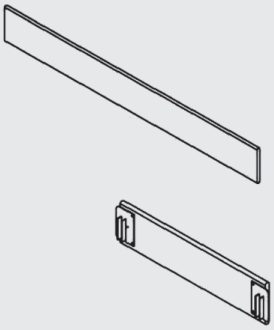	**Podlahové zarážky komplet**	**T899070**	**12,80**
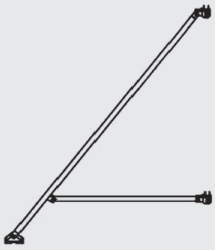	**Vzpera 255**	**T899050**	**6,40**

K montáži, demontáži a k použitiu

- Počet osôb nutných k montáži a demontáži: dve
- Počet častí nevyhnutných k zostaveniu: viď. zoznam častí podľa výšky lešenia (str.11-12)

Pred montážou alebo použitím pojazdnej veže je treba overiť nastávajúce body:

01) plocha, po ktorej majú jazdiť kolieska, musia byť vo vodorovnej polohe, nenaklonené a bez akýchkoľvek prekážok. Je nutné skontrolovať vodorovnú polohu zostavy lešenia.

02) nesmú byť použité poškodené časti.

03) montovanie, rozmontovanie a použitie lešenia je povolené iba za bezveterného počasia.

04) v pozícii širšieho otvorenia musia byť kolieska zostavy lešenia zabrzdené brzdami, k tomu určenými. (kolieska nemajú brzdy)

05) pojazdné veže (lešenie) musí byť používané iba v takej výške, pre ktorú boli skonštruované a to bez akejkoľvek nadstavby (rebríky, debničky alebo iné zariadenia).

06) je zakázané približovať sa k akémukoľvek elektrickému vedeniu do vzdialenosti kratšej ako 5 m, konštrukcie musia byť vhodne uzemnené proti eventuálnym elektrickým výbojom.

07) dvíhanie častí konštrukcie lešenia musia byť prevedené za pomoci silného lana a dvíhané predmety musia byť na ňom náležite zaistené. Všetky prítomné osoby sa musia vzdialiť z okruhu možného pádu predmetov.

08) lešenie musí byť zostavené so všetkými časťami, z ktorých sa má skladať. Je nutné použiť výhradne tie pracovné a vstupné plošiny, ktoré boli dodané výrobcom.

09) v prípade, že sa montáž a demontáž lešenia uskutočňuje za nebezpečných pracovných podmienok, pracovníci musia byť zakotvení na konštrukcii pomocou bezpečnostných pásov.

10) vstup na pracovnú plošinu je povolený iba z vnútornej strany lešenia.

11) pracovná a vstupná plošina musí byť umiestnená tak, aby maximálna výška medzi jednou a druhou plošinou dosahovala max. 4 m s prielezom, s možnosťou jeho presunutia doľava alebo doprava.

12) stabilizátory a rovnovážne vzpery (stabilizačné rámy) musia byť pripojené podľa priloženej schémy (str. 11, 12).

13) upozorňujeme užívateľa na to, že horizontálne zariadenie (napríklad následkom pracovnej činnosti prebiehajúcej na vedľajšej stavbe) by mohlo byť príčinou prevráteného lešenia. Je potrebné, mimo iného upozorniť i na to, že v budovách, otvorených smeroch hore, nevymurovaných, alebo pri použití lešenia na rohu budovy, môže dôjsť k silnému prievanu.

14) doporučujeme, aby v dobe bez dozoru boli pojazdné veže pripútané a zaistené voči posuvu.

15) pred každým ďalším použitím lešenia je nutné overiť vertikálnosť veže, či bolo vertikálne zostavenie veže prevedené správne a kompletne a či akákoľvek zmena okolitého prostredia nemôže ovplyvniť bezpečnosť použitia tejto pojazdnej veže.

16) zvláštnu pozornosť je nutné venovať premiestňovaniu lešenia, ktoré nesmie byť prevádzané pokiaľ jeho jednotlivé časti nie sú upevnené alebo pokiaľ sú na lešení prítomné osoby. Premiestnenie je nutné prevádzať so stabilizátormi a stabilizačnými opernými vzperami, ktoré môžu byť nadvihnuté maximálne 20 mm a to za úplného bezvetria. Kolieska je nutné odblokovať pomocou zvláštnej páčky, ktorou je potrebné otočiť nahor. Túto premiestňovaciu operáciu neprevádzajte pokiaľ nie je podlaha v rovine, pokiaľ sú tam nejaké prekážky, naklonené a pod.

17) pojazdné pracovné veže (lešenie) nie sú koncipované tak, aby mohli byť nadvihované alebo zavesené.

18) všetky časti konštrukcie sú chránené proti nepriaznivým atmosférickým javom prostredníctvom elektrolytického pozinkovania. Účinnosť pozinkovania je nutné pravidelne kontrolovať a poškodené časti eventuálne nahradiť novými časťami našej výroby.

3.0 Montáž

Montáž báze (obr. 1)

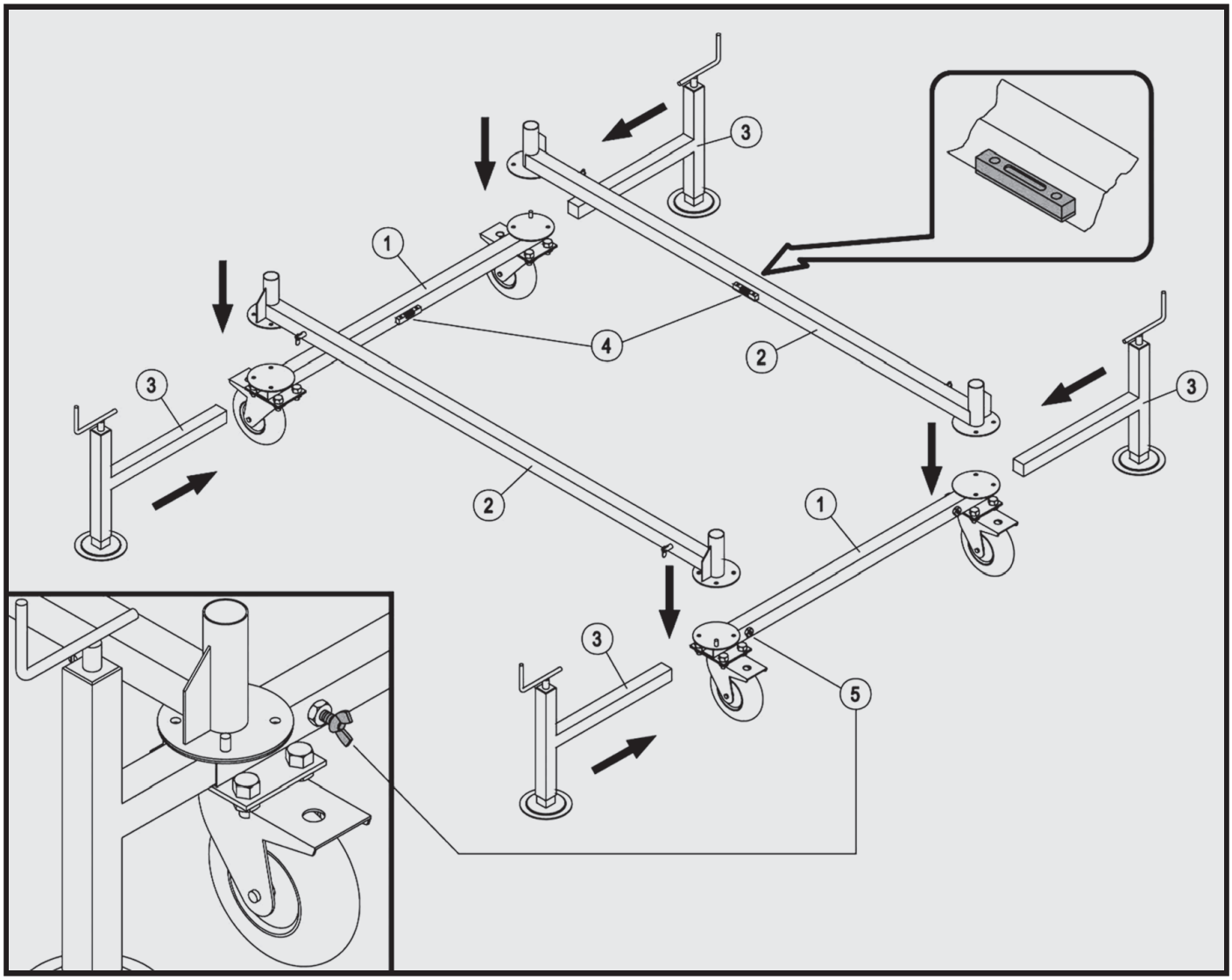

- Umiestnenie kratšej časti lešenia do rovnobežnej polohy **(1)**
- Zasunúť dlhšie časti do zvláštnych žliabkov **(2)** a pripevniť ich ku kratším častiam zvlášť k tomu dodanými skrutkami s maticami.
- Zapojiť skrutkové stabilizátory (nivelátory) **(3)** a upevniť ich krídlovými skrutkami Nachádzajúcimi sa na krátkych častiach základového rámu.
- Skontrolovať vodorovnú polohu základového rámu – vodováhou **(5)** a v prípade potreby kolieska podložiť neklzkým pevným materiálom.

Montáž spojovacích častí (obr. 2)

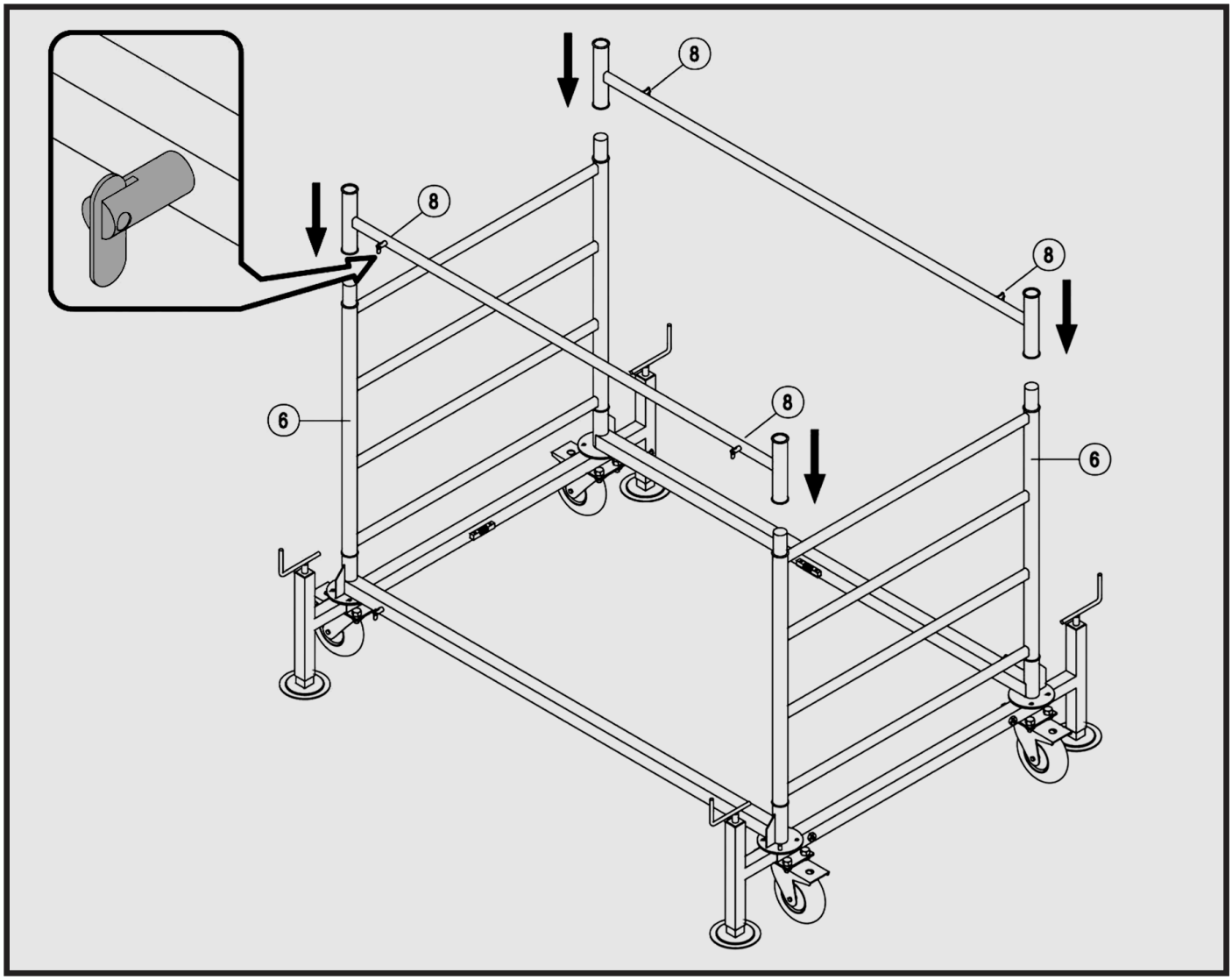

- Zasunúť dve spojovacie časti **(7)** do horných častí nosných rámov **(6)** a dávať pozor, aby krídlové úchytky **(8)** boli umiestnené na vonkajšej strane lešenia.

3.0 Montáž

Montáž ťažných tyčí – vzpier „X“ (obr. 3)

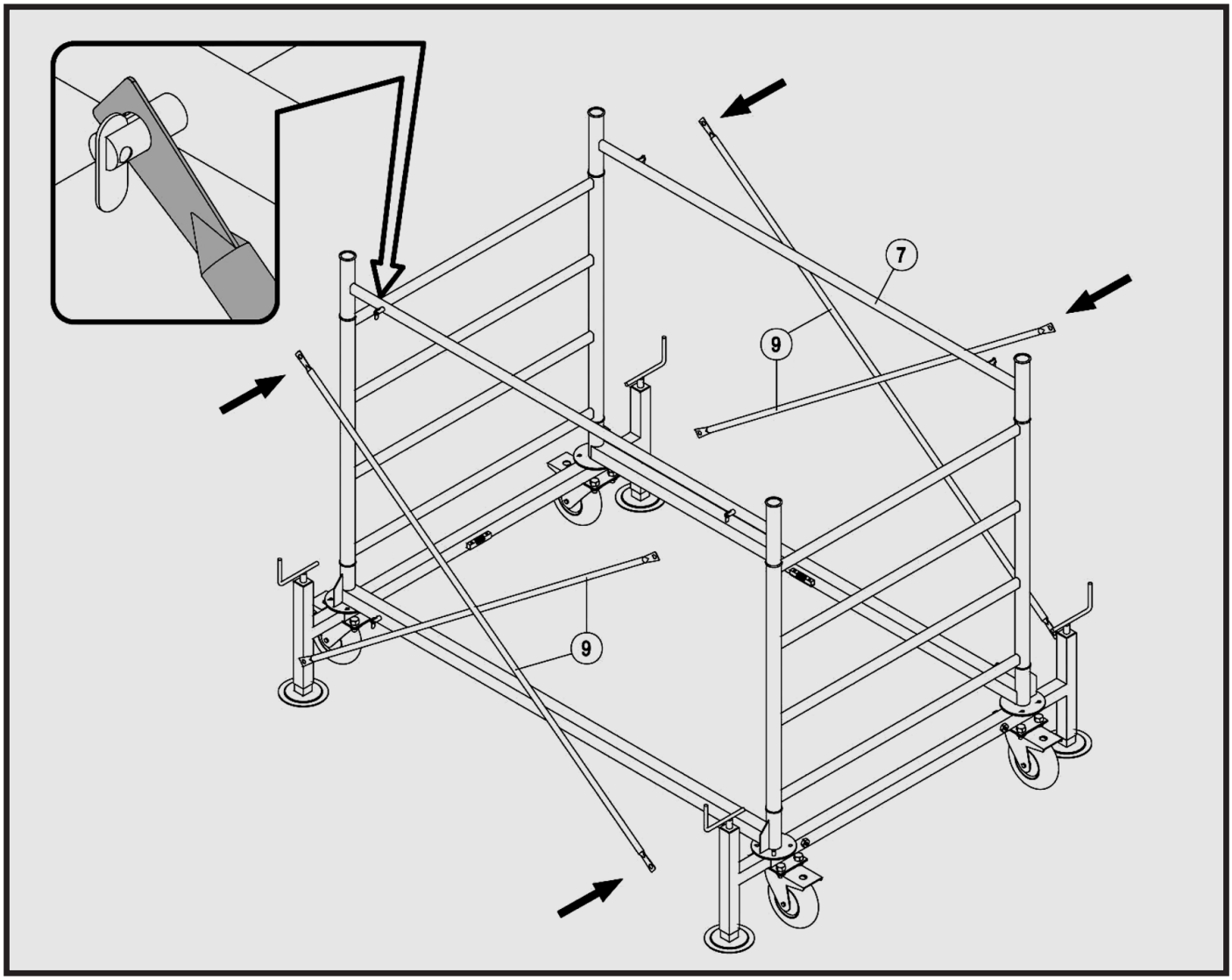

- Pripojiť dlhé ťažné tyče **(9)** tak, že ich zasunieme do zvláštnych krídlových úchytiek, ktoré sú na spojovacej časti **(7)** a to tak, že na obidvoch stranách vytvoríme tvar X.
- Pri prvom alebo poslednom module tieto dve dlhé ťažné tyče, namontované v tvare X, je možné nahradiť dvoma vertikálnymi pripevnenými kratšími ťažnými tyčami.

Ďalšie podlažie a koncová časť (obr. 4)

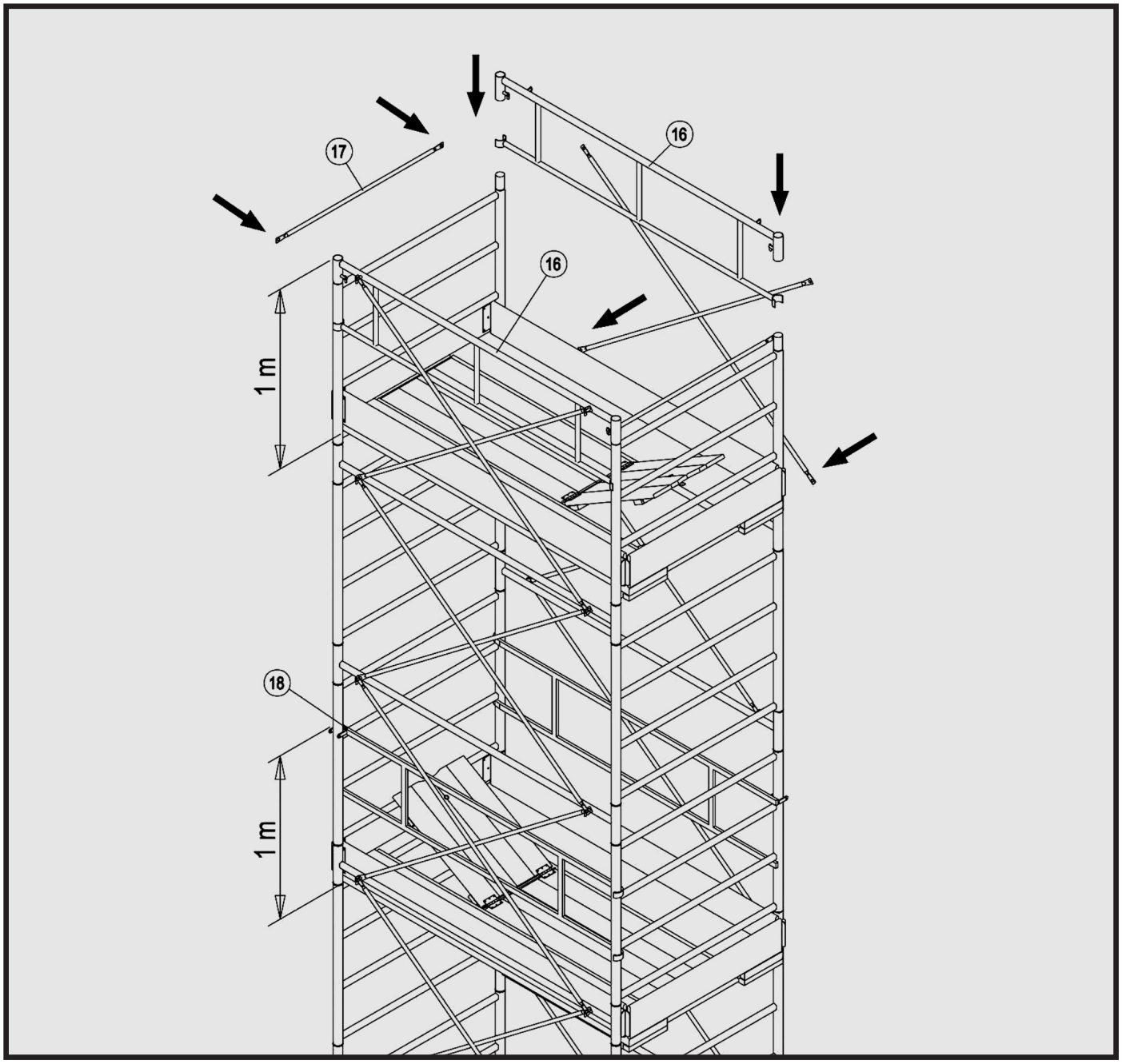

- Zopakujte operácie **(podľa obr. 2., obr. 3a obr. 4)** za použitia pracovných plošín s prielezmi **(obr.6)** a za pomoci bezpečnostných pásov s popruhmi k tomu určenými (v záujme užívateľa).
- Na stredných pracovných alebo vstupných plošinách musí byť pripojený zvláštny stredný parapet **(18)** vo výške 1 m od podlážky.
- Pri montovaní posledných vertikálnych častí je nutné miesto spojovacích častí pripojiť dve posledné parapety **(16)** a alebo, k zaisteniu pohodlia pri praci, miesto tyčí do tvaru **X**, pripojiť dve krátke vertikálne ťažné tyče a to smerom ku stene **(obr. 4)** a pripojiť špeciálnu koncovú ťažnú tyč parapetu **(17).**

3.0 Montáž

Pracovná alebo priechodná plošina (obr. 5)

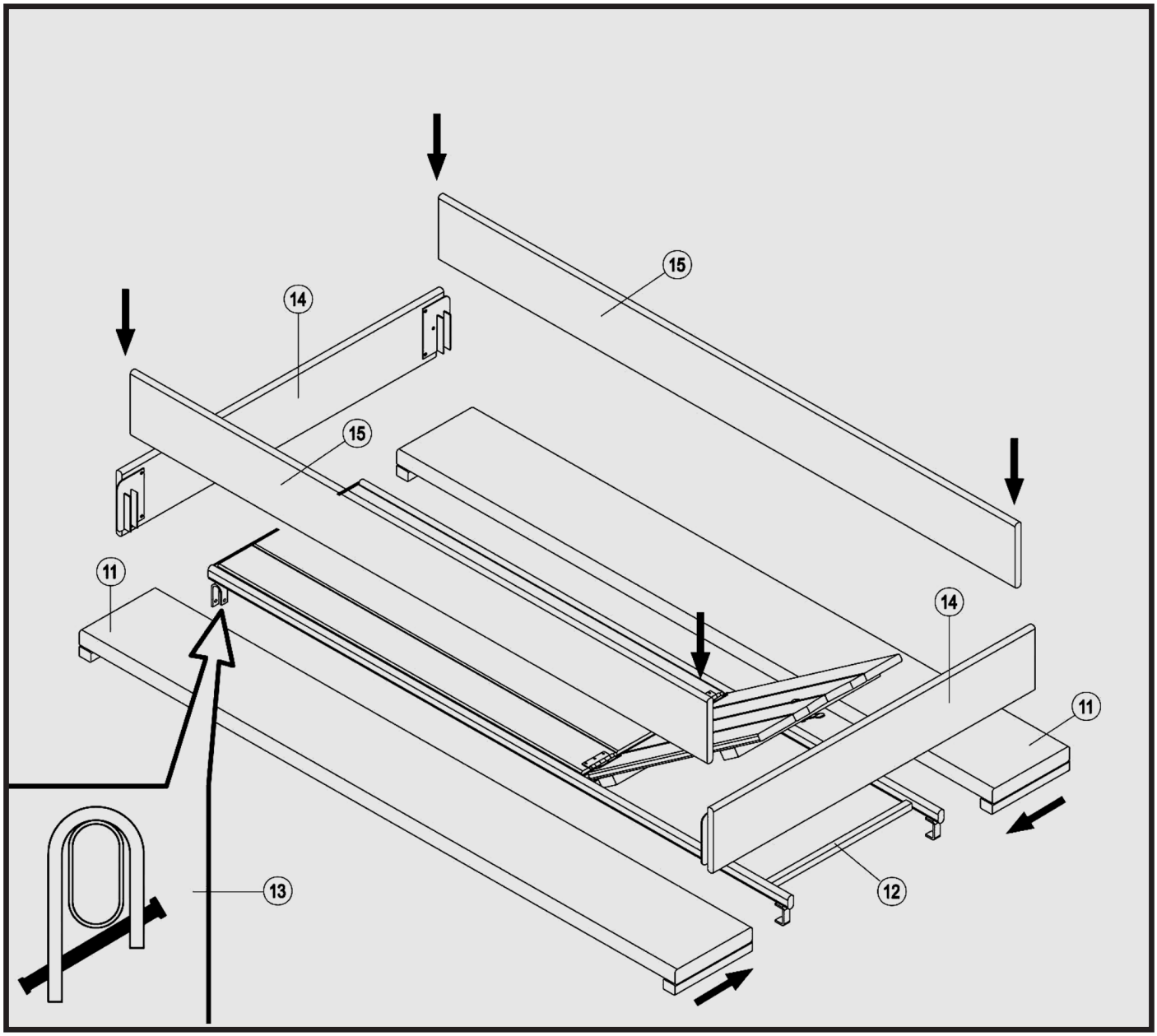

Naša firma dodáva pracovné alebo priechodné plošiny v takejto zostave:

- 1 drevená smreková doska
- 1 rám s priechodom vyrobený z oceľového profilu dreva
- 1 nožná zábrana zo 4 kusov drevených dosiek.

Montáž
- Umiestniť dosky **(11)** a plošinu s prechodom **(12)** na schodok rámu
- Zaistiť k tomu určené zástrčky **(13)** nachádzajúce sa na vnútornej strane lešenia so zasunutým smerom do vnútra
- Okolo pracovnej plosiny nasadiť a zmontovať drevené dosky nožnej zábrany **(14, 15)**

Ďalšie podlažie a koncová časť (obr. 6)

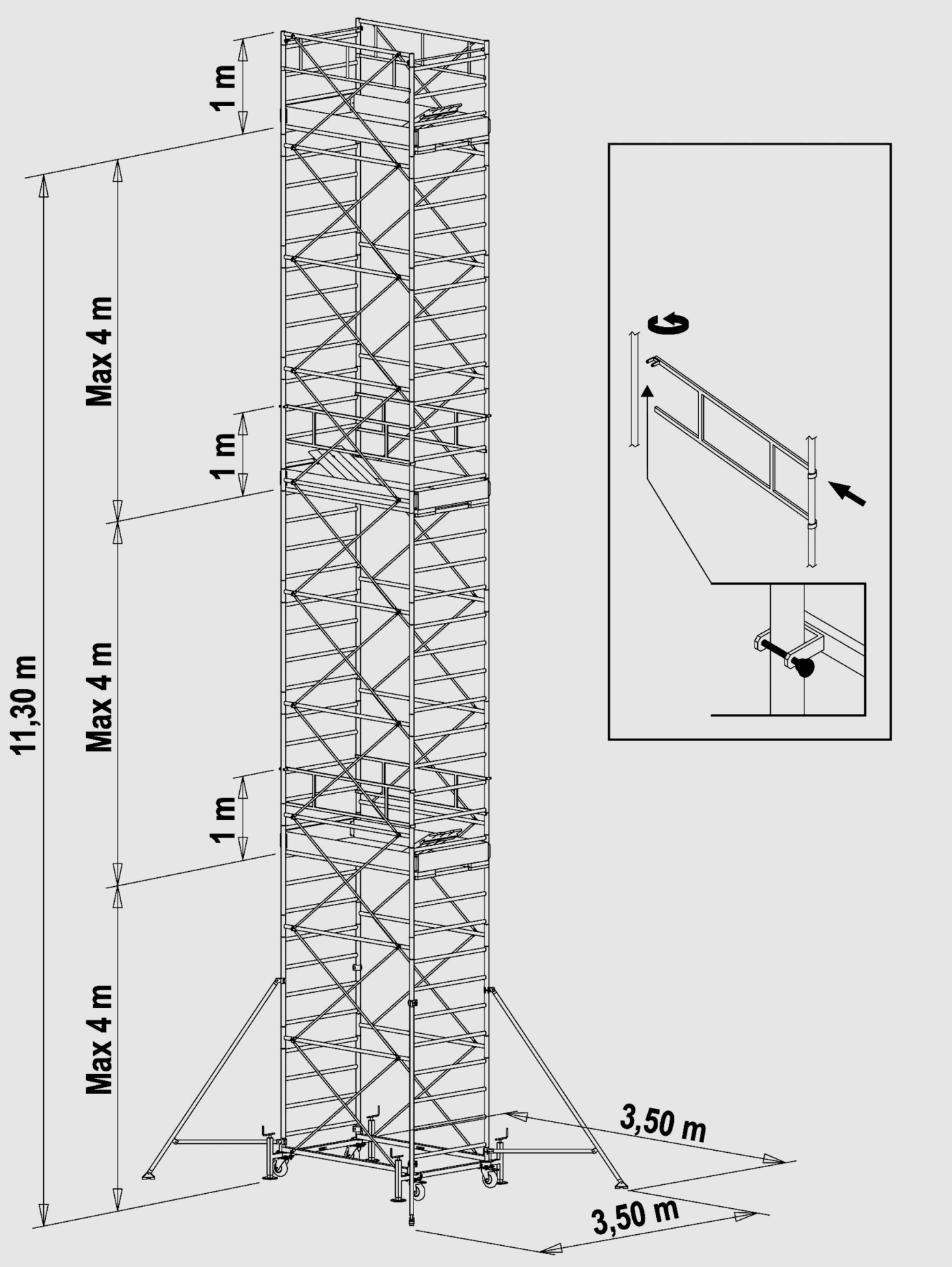

4.0 Dodatok „C“ (Norma) UNI 1004

Návod k použitiu pojazdných pracovných veží

A) Pojazdné pracovné veže môžu byť zostavené alebo demontované iba tými osobami, ktoré sú oboznámené s návodom k použitiu a majú prax v tejto práci.

B) Pri montáži nesmú byť použité poškodené časti.

C) Je nutné používať iba originálne súčasti, označené výrobcom.

D) Povrch, po ktorom sa premiestňuje pojazdná pracovná veža, musí byť taký, aby udržať váhu zostavy lešenia.

E) Behom premiestňovania pojazdnej pracovnej veže nesmie byť na zostave prítomný žiaden materiál a ani personál.

F) Pojazdné pracovné veže môžu byť premiestňované iba ručne a len po pevnom a hladkom povrchu, bez akýchkoľvek prekážok.
Rýchlosť premiesťovania nesmie prekročiť bežnú rýchlosť chôdze.

G) Pred použitím je nutné overiť, či pojazdná pracovná veža bola zostavená presne a podľa návodu dodávateľa, ktorý zaručuje správne prevedenie týchto operácii a či sa postavená veža nachádza vo vertikálnej polohe.

H) Nie je povolené opierať a používať zdvíhacie mechanizmy (kladku) pokiaľ to nie je vyslovene povolené už vo fáze projektu.

I) Nepovoľuje sa prevádzať spojovací most za účelom prechádzania medzi pojazdnou pracovnou vežou a budovou alebo inou pojazdovou vežou.

J) Pred použitím musíme overiť, či boli dodržané všetky bezpečnostné pravidlá tak, aby bolo zamedzené náhodnému posunutiu veže, napr. zabezpečením pomocou skrutkových stabilizátorov.

K) Nie je povolené vyliezať alebo zliezať po konštrukcii lešenia inými cestami ako sú k tomu presne určené.

L) Je zakázané skákať po konštrukcii lešenia a nakláňať sa z konštrukcie lešenia.

M) V prípade použitia pojazdných pracovných veží z vonkajšej strany budovy, je nutné, pokiaľ je to možné, bezpečne ich pripevniť k budove alebo inej konštrukcii.

Tabuľka zloženia

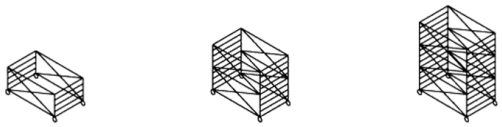

Počet vertikálnych častí	1	2	3
Celková výška lešenia (m)	1,55	2,75	3,95
Výška poslednej plošiny s priechodom	0,55	1,7	2,9

Popis častí	Váha v kg			
Komplená báza	35,2	1	1	1
Vertikálné rámy	9,7	2	4	6
Spojovacie súčasti	3,4	-	2	4
Dlhé ťažné tyče	0,95	2	6	10
Krátke ťažné tyče	0,57	2	2	2
Plošina s priechodom	18	1	1	1
Drevené dosky dlhé	9	2	2	2
Krátke dosky nožné zábrany	2,6	2	2	2
Dlhé dosky nožné zábrany	3,8	2	2	2
Koncové parapety	5,35	2	2	2
Stredné parapety	4,3	-	-	-
Koncová časť parapetu	0,52	2	2	2
Stabilizátory šróbovacie	4,9	NIE	NIE	ÁNO
Oporné vzpery H 2,55	6,4	NIE	NIE	NIE
Celková váha (Kg)		118	148	197
Typ báze		A	A	A

(*) k prostredným priechodným plošinám musia byť vždy pripojené parapety **(str.7 a 9)** a to vo výške 1m od podlahy.
Veľkosť báze so stabilizátormi (A) s rovnovážnymi vzperami.

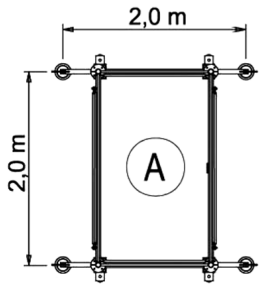

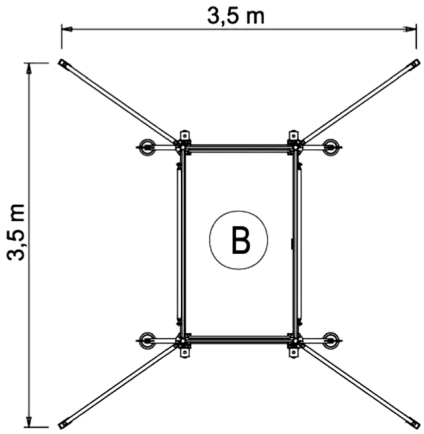

(B) Oporná vzpera nemá funkciu nosnú ale iba opornú.

5.0 Tabuľka zloženia

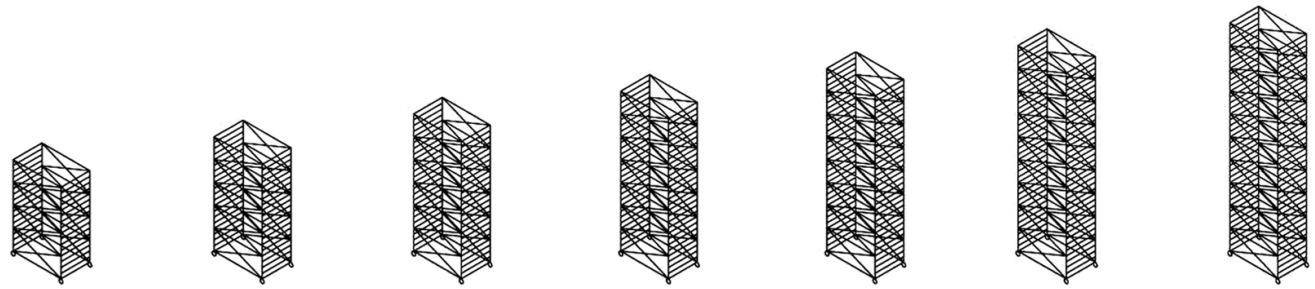

4	5	6	7	8	9	10
5,15	6,35	7,55	8,75	9,95	11,16	12,35
4,1	5,3	6,5	7,7	8,9	10,1	11,3

1	1	1	1	1	1	1
8	10	12	14	16	18	20
6	8	10	12	14	16	18
14	18	22	26	30	34	38
2	2	2	2	2	2	2
1	2	2	2	3	3	3
2	4	4	4	6	6	6
2	4	4	4	6	6	6
2	4	4	4	6	6	6
2	2	2	2	2	2	2
-	2	2	2	4	4	4
2	2	2	2	2	2	2
ÁNO	ÁNO	ÁNO	ÁNO	ÁNO	ÁNO	ÁNO
NIE	ÁNO	ÁNO	ÁNO	ÁNO	ÁNO	ÁNO
227	340,6	370,6	400,6	487,2	517,2	547,2
A	B	B	B	B	B	B

Detail opernej vzpery

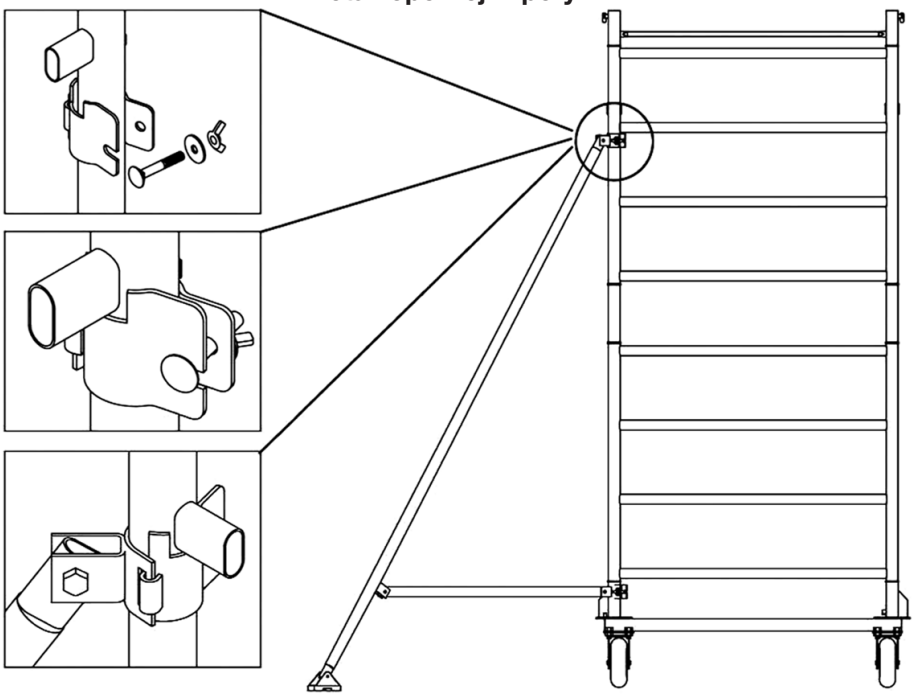

Detail skrutkového stabilizátora

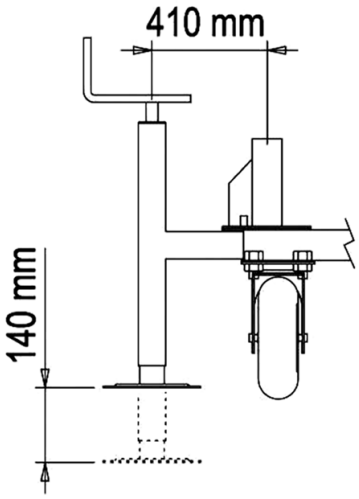

Poznámky

EUROSTANDARD

Špičkové produkty

Nakoniec je to zákazník, ktorý sa rozhoduje, či je debnenie alebo lešenie úspešné. Má mu pomáhať vykonať prácu efektívne, obratne a umožniť mu prekonať konkurenciu. To je dôvod, prečo bol úžitok pre zákazníka vždy najdôležitejším kritériom pri vývoji produktu a jeho zaradení do nášho sortimentu. Je našou tradíciou udržiavať pravidelné kontakty s našimi zákazníkmi a zamestnancami na stavbe. Pretože len vtedy zistíme, čo je skutočne potrebné a čo sa dá ešte vylepšiť. Držiac sa tohto receptu, uvádzame na trh mnoho inovácií, ktoré sú špičkou vo svojom odbore.

Aramidová výstuž muriva

Betonárska výstuž zo sklenných vlákien

Debnenie

Dištančné pásy

Dištančné profily

Lešenie

Papierové debnenie

Prerušenie tepelných mostov

Protihluková izolácia schodísk

PVC fólie

Spojovací materiál pre debnenie, príslušenstvo

Stratené debnenie

Šmykové lišty

Šmykové tŕne a kotviace prvky

Tesnenie pracovných a dilatačných škár

Vibračná, hutniaca a hladiaca technika

Vylamovacie stavebné dielce

TEBAU
VŠETKO PRE MONOLITICKÉ BETÓNY

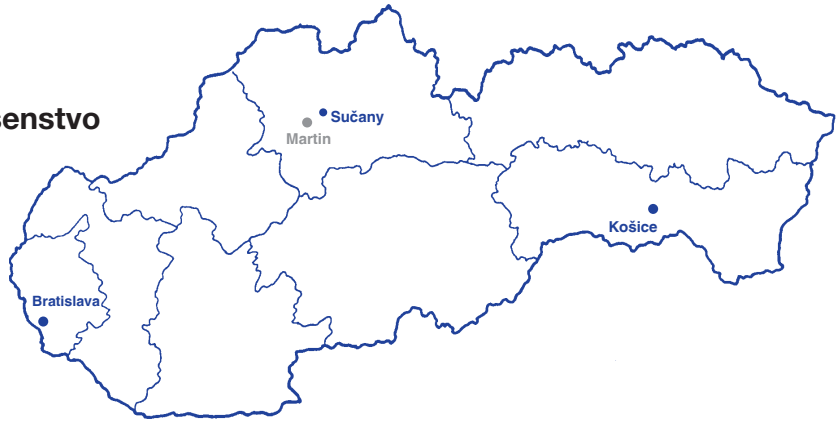

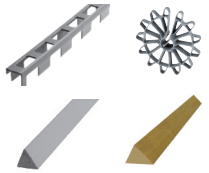

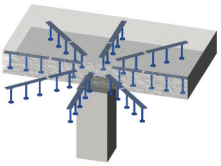
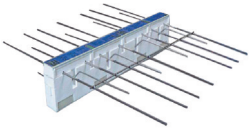
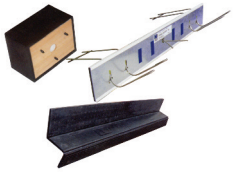

BRATISLAVA

TEBAU, spol. s r.o.
Bojnická 18/C
831 04 Bratislava

Telefón: 02 496 83 900
E-mail: info@tebau.sk
GPS: 48.19393, 17.16125

SUČANY

TEBAU, spol. s r.o.
Hrabinská cesta 31
038 52 Sučany

Telefón: 043 42 93 275
E-mail: info@tebau.sk
GPS: 49.108949, 19.004716

KOŠICE

TEBAU, spol. s r.o.
Magnezitárska 5,
040 01 Košice

Telefón: 055 46 65 604
E-mail: info@tebau.sk
GPS: BA 48.747209, 21.266237